Certificado de conformidad

Por medio del certificado de producto número / *By the product certificate number* **Nº 240367RECO01–CER**

Emitido a: / *Issued to:*

Propietario de la licencia: / *License holder:*
Zhejiang Chisage New Energy Technology Co., Ltd.
No. 1828, Fuqing South Road, Panhuo Street, Yinzhou District, Ningbo City, Zhejiang Province, China 315000

Marca: / *Trademark:*
CHISAGE ESS

Dirección de fábrica: / *Factory location:*
Ningbo Zhewei Chisage New Energy Technology Co., Ltd.
The Second Floor First House ZhiChuang Factory, No. 249 XiangHe East Road, Yinzhou District, Ningbo City, Zhejiang Province, China.

Se certifica que el producto: / *It is certified that the product:*

Tipo de aparato: / *Type of product:* **Convertidor bidireccional** / *Bi-directional Converter*

Modelos: / *Models:* **Jup-3G2-LE / Jup-3.6G2-LE / Jup-4G2-LE / Jup-5G2-LE / Jup-6G2-LE / Jup-8G2-LE / Jup-10G2-LE**

Datos técnicos: / *Rated characteristics:*	
Potencia nominal / *Rated power*	**Ver página 3** / *See page 3*
Tensión nominal / *Rated voltage*	**230 V_{AC}**
Frecuencia nominal / *Rated frequency*	**50 Hz**
Versión firmware / *Firmware version*	**10S02V0.0.0.1.8**
Número de fases / *Number of phases*	**Monofásico** / *Single-phase* **(L/N/PE)**
Transformador de aislamiento / *Isolation transformer*	**No** / *No*
Elemento de control / *Control device*	**Interno** / *Internal* **(Ver página 2** / *See page 2)*

Está en cumplimiento con la norma de ensayos: / *Is in compliance with the test standard:*

- **UNE 217001: 2020-10** "Ensayos para sistemas que eviten el vertido de energía a la red de distribución"

teniendo en cuenta los requisitos aplicables de la regulación: / *taking into account the applicable requirements of the regulation:*

- **Anexo I de la ITC-BT-40 - Sistemas para evitar el vertido de energía a la red "**Reglamento electrotécnico para baja tensión e ITC. Edición actualizada a 07 de noviembre de 2024".

El equipo antes mencionado está certificado conforme con el procedimiento interno de SGS PE.T-ECPE-51 de acuerdo con los requisitos de la norma UNE-EN ISO/IEC 17065. / *The aforementioned equipment is certified according to the SGS internal procedure PE.T-ECPE-51 according to the requirements established in the standard UNE-EN ISO/IEC 17065.*

El certificado contiene la siguiente información: / *This certificate contains the following information*:

- Datos técnicos de los generadores de potencia. / *Technical information of power generators.*
- Datos técnicos de los analizadores de potencia. / *Technical information of the power analyzers.*
- Esquema de la instalación de limitación de potencia con los elementos que la componen y tipo de comunicaciones empleado. / *Scheme covering the elements and the installation to limit power injection and the used type of communication.*
- Número máximo de unidades generadoras a conectar en paralelo. / *Maximum number of generators to be connected in parallel.*

Este certificado se emite por vez primera el 25 de febrero de 2025. / *This certificate is first issued on 25th February 2025.*
Este certificado es válido hasta el 25 de febrero de 2030. / *This certificate is valid until the 25th February 2030*.

Madrid, 25 de febrero de 2025 / *Madrid, 25th February 2025*

María J. González Soria
Certificadora

Lista de componentes de instalación: / *List of installation components*:

ANALIZADOR DE POTENCIA / *ENERGY METER* ([1])	
Marca / *Brand*	CHINT
Modelo / *Model*	DDSU666
Fabricante / *Manufacturer*	Zhejiang Chint IoT Technology Co., Ltd.
Características / *Characteristics*	220/230 V_{AC}, 50/60 Hz, 5(80) A, 800 imp/kWh, Power accuracy: 1.0 %

([1]) Es admisible un analizador de potencia alternativo si tiene el mismo régimen de conexión, misma tolerancia de medida, mismo tiempo de refresco de las medidas realizadas (o inferior) y mismo tipo de comunicación con respecto al ensayado / *An alternative power analyser is admissible if it has the same connection regime, same measurement tolerance, same refresh time of the measurements made (or less) and the same type of communication with respect to the one tested.*

SENSOR DE CORRIENTE / *CURRENT SENSOR*	
Marca / *Brand*	YUANXING
Modelo / *Model*	CTSA016-100A/50mA
Fabricante / *Manufacturer*	Shandong Yuanxing Electronics Co., Ltd.
Características / *Characteristics*	50/60 Hz, 100 A/50 mA, Accuracy: 0.5 %

Nota: Segun lo declarado por el cliente, la precisión de la tensión del inversor es 0.5 %. La precisión total de la potencia es del 1 %. / ***Note****: As the customer declared, the voltage accuracy of the inverter is 0.5 %. The total power accuracy is 1 %.*

Esquemas de la instalación: / *Installation schemes:*

Electrical scheme of system (Energy Meter)	**Electrical scheme of system (Current Transformer)**
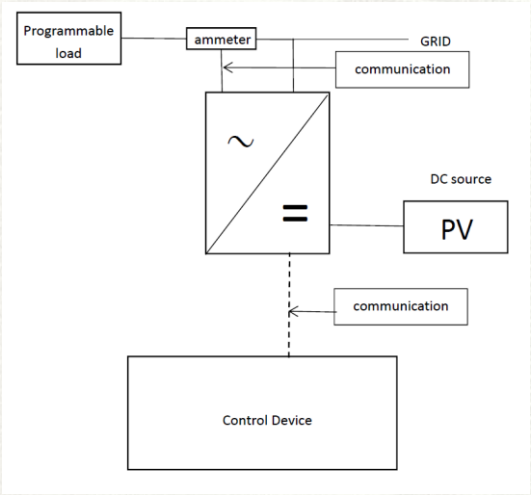	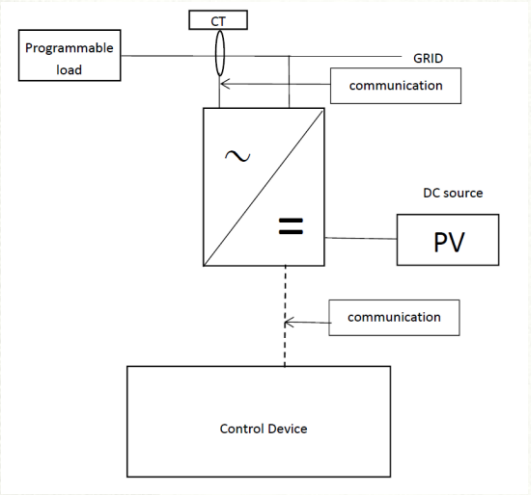

El número máximo de generadores a conectar en paralelo es: / *Maximum number of inverters to be connected in parallel is:*

- **No aplica** / *Not applicable*

Nota: Según requerido por el fabricante, no se realiza el ensayo correspondiente al apartado 4.5 de la norma en el cual se determina el número máximo de inversores conectados en paralelo. / ***Note:*** *As required by the manufacturer, the test according to section 4.5 of the standard, which determines the maximum number of inverters connected in parallel, is not carried out.*

Lista completa de referencias con las características nominales de los productos certificados: / *Full list of product references and nominal characteristics:*

Model	Jup-3G2-LE	Jup-3.6G2-LE	Jup-4G2-LE	Jup-5G2-LE
PV input				
Max. DC voltage	500 V			
MPPT voltage range	150~425 V			
AC output				
Rated output power	3.0 kW	3.6 kW	4.0 kW	5.0 kW

Model	Jup-6G2-LE	Jup-8G2-LE	Jup-10G2-LE
PV input			
Max. DC voltage	500 V		
MPPT voltage range	150~425 V		
AC output			
Rated output power	6.0 kW	8.0 kW	10.0 kW