Certificado de conformidad

Por medio del certificado de producto número / *By the product certificate number* **Nº 260025RECH05-2–CER**

Emitido a: / *Issued to:*

Propietario de la licencia: / *License holder:*
Zhejiang Chisage New Energy Technology Co., Ltd.
No. 1828, Fuqing South Road, Panhuo Street, Yinzhou District, Ningbo City, Zhejiang Province, China 315000

Marca: / *Trademark:*
CHISAGE ESS

Dirección de fábrica: / *Factory location:*
Ningbo Zhewei Chisage New Energy Technology Co., Ltd.
The Second Floor First house ZhiChuang Factory, No. 249 XiangHe East Road, Yinzhou District, Ningbo City, Zhejiang Province, China.

Se certifica que el producto: / *It is certified that the product:*

Tipo de aparato: / *Type of product:* **Convertidor bidireccional** / *Bi-directional Converter*

Modelos: / *Models:*

Datos técnicos: / *Technical data:*

	Ven-3G2-LE	Ven-3.6G2-LE	Ven-4G2-LE	Ven-5G2-LE	Ven-6G2-LE	Ven-6.6G2-LE
Potencia nominal / *Nominal power*	**3.0 kW**	**3.6 kW**	**4.0 kW**	**5.0 kW**	**6.0 kW**	**6.6 kW**
Tensión nominal / *Nominal voltage*	**230 V_{AC}**					
Frecuencia / *Frequency*	**50 Hz**					
Versión firmware / *Firmware version*	**V0.3.0.0.1.b**					
Número de fases / *Number of phases*	**Monofásico** / *Single-phase* **(L/N/PE)**					
Transformador de aislamiento / *Isolation transformer*	**No** / *No*					
Elemento de control / *Control device*	**Interno** / *Internal* **(Ver página 2 /** *See page 2)*					

Está en cumplimiento con la norma de ensayos: / *Is in compliance with the test standard:*

- **UNE 217001: 2020-10** "Ensayos para sistemas que eviten el vertido de energía a la red de distribución"

teniendo en cuenta los requisitos aplicables de la regulación: / *taking into account the applicable requirements of the regulation:*

- **Anexo I de la ITC-BT-40 - Sistemas para evitar el vertido de energía a la red "**Reglamento electrotécnico para baja tensión e ITC. Edición actualizada a 3 de septiembre de 2025".

El equipo antes mencionado está certificado conforme con el procedimiento interno de SGS PE.T-ECPE-51 de acuerdo con los requisitos de la norma UNE-EN ISO/IEC 17065. / *The aforementioned equipment is certified according to the SGS internal procedure PE.T-ECPE-51 according to the requirements established in the standard UNE-EN ISO/IEC 17065.*

El certificado contiene la siguiente información: / *This certificate contains the following information*:

- Datos técnicos de los generadores de potencia. / *Technical information of power generators.*
- Datos técnicos de los analizadores de potencia. / *Technical information of the power analyzers.*
- Esquema de la instalación de limitación de potencia con los elementos que la componen y tipo de comunicaciones empleado. / *Scheme covering the elements and the installation to limit power injection and the used type of communication.*
- Número máximo de unidades generadoras a conectar en paralelo. / *Maximum number of generators to be connected in parallel.*

Este certificado se emite por vez primera el 4 de junio de 2026. / *This certificate is first issued on 4th June 2026.*
Este certificado es válido hasta el 4 de junio de 2031. / *This certificate is valid until the 4th June 2031.*

Madrid, 4 de junio de 2026 / *Madrid, 4th June 2026*

María J. González Soria
Certificadora

Lista de componentes de instalación: / *List of installation components*:

SENSOR DE CORRIENTE / CURRENT TRANSFORMER	
Marca / *Brand*	YUANXING
Modelo / *Model*	CTSA016-100A/50mA
Fabricante / *Manufacturer*	Shandong YUANXING Electronics Co., Ltd.
Características / *Characteristics*	100 A/50 mA; 50/60 Hz; Current accuracy: 0.5 %

Nota: El fabricante del inversor declara que la precisión de la tensión medida es 0.5 %. La precisión de potencia total es del 1.0 %. / ***Note**: The inverter manufacturer declares the measured voltage accuracy is 0.5 %. The total power accuracy is 1.0 %.*

Esquema de la instalación: / *Installation scheme:*

Esquema eléctrico del sistema para un inversor / *Electrical scheme of system for one inverter*	**Esquema eléctrico del sistema para múltiples inversores** / *Electrical scheme of system for multiple inverters*
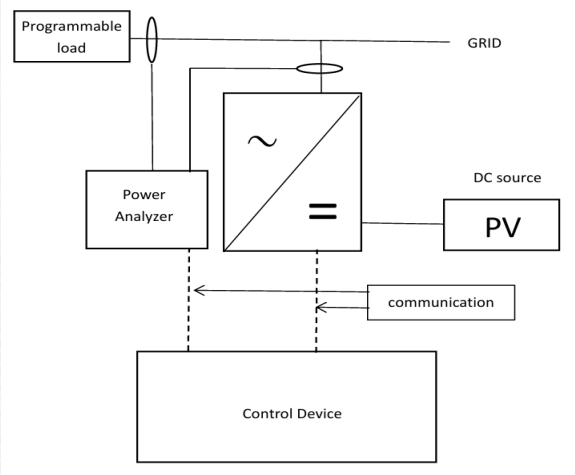	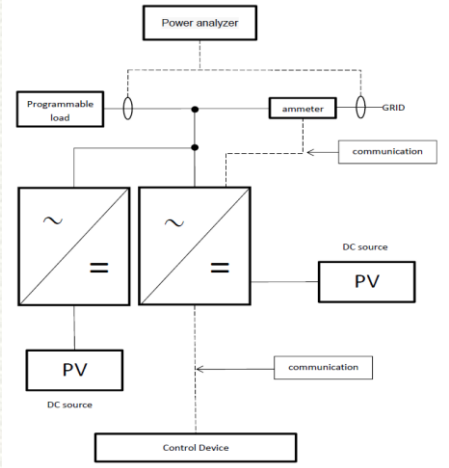

El número máximo de generadores a conectar en paralelo es: / *Maximum number of inverters to be connected in parallel is:*

- Utilizando el sensor de corriente CTSA016-100A/50mA, el número máximo de inversores conectados en paralelo es 6. / *Using the CTSA016-100A/50mA current transformer, the maximum number of inverters connected in parallel is 6.*